27190

popola
ポポラ

プリーツスクリーン

取替え生地セット
シングルスタイル

コード式・ドラム式

取扱説明書

このたびは、当社商品をお買い上げいただきまして、誠にありがとうございます。ご使用前に、この説明書をよくお読みの上、末永くご愛用くださいますようお願いいたします。

お読みになった後は、大切に保管してください。

販売店様へのお願い

本取扱説明書は取付け後、必ずお客様へお渡しください。

⚠警告　コードやチェーンが体に巻きついたり引っかかるようなことをしないでください。事故の恐れがあります。

日本ブラインド工業会

株式会社ニチベイ
本社 〒103-0027 東京都中央区日本橋3-15-4
お客様サービス窓口：TEL 03-3272-2595（平日9時～17時30分）
ホームページアドレス http://www.nichi-bei.co.jp

再生紙使用　D-13

安全にご使用していただくために

必ずお守りください

●このページは、お買上げいただいた製品を正しく取付け、安全にご使用していただくために、特に注意していただくことを表示してあります。取付けの前にこのページをよくお読みになり、適切な取扱をしていただきますようお願いいたします。

■表示内容を無視して誤った使い方をした時に生じる危害や損害の程度を、次の表示で区分し、説明しています。

⚠警告	この表示の欄は、「死亡または重傷などを負う可能性が想定される」内容です。
⚠注意	この表示の欄は、「重傷を負う可能性または物的損害のみが発生する可能性が想定される」内容です。

■お守りいただく内容の種類を、次の絵表示で区分し、説明しています。

⃠	この表示の欄は、してはいけない「禁止」内容です。
❗	この表示の欄は、必ずしていただく「強制」内容です。

⚠警告

●製品にぶら下がったり急激な操作や無理な操作は絶対におやめください。製品の落下破損などによる思わぬ事故の原因となります。

●お子様がコードやチェーンで遊びますと、コードやチェーンが首や体に巻付くなどして思わぬ事故を招く恐れがありますので、ご注意ください。

⚠注意

●強風の時や雨の降っている時は必ず窓を閉めるかスクリーンをたくし上げてください。製品の破損や思わぬ事故の原因となります。

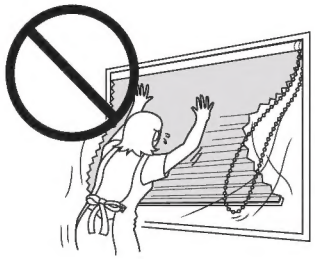

●昇降・作動の範囲内に破損の恐れのある物や操作の障害となる物を置かないでください。また、操作の際は範囲内に人がいないことを必ず確認してください。

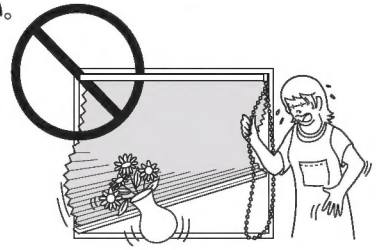

●スクリーン外す時には、ステープルで手にケガをしないよう注意してください。

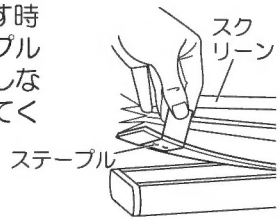

●この製品は金属や防炎加工を施した生地等を中心に構成されておりますが、火のそばでのご使用は絶対におやめください。

火気厳禁

●製品の分解は絶対におやめください。製品の破損や故障の原因となります。

分解禁止

1 商品内容と各部の名称

取替え生地セット

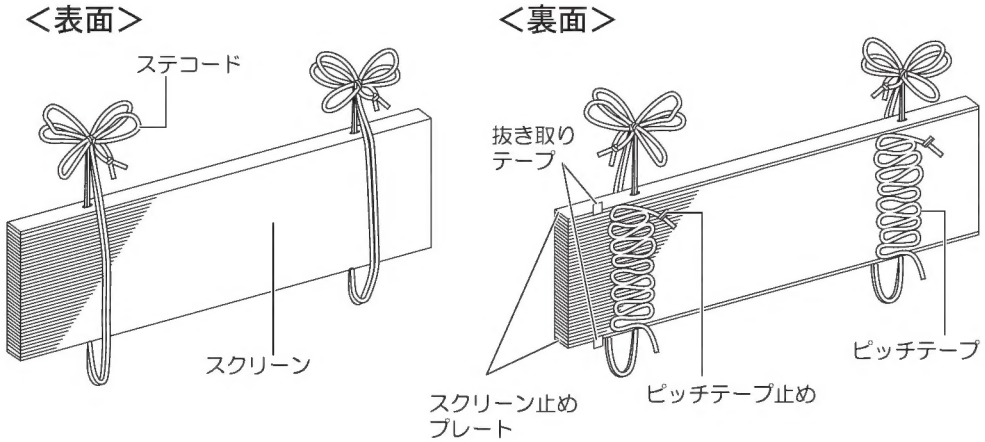

注意 取替え作業の途中で「ステコード」を抜き取りますので、その段階まではステコードを抜いてしまわないようご注意ください。

付　属　部　品

●メンテナンスシール

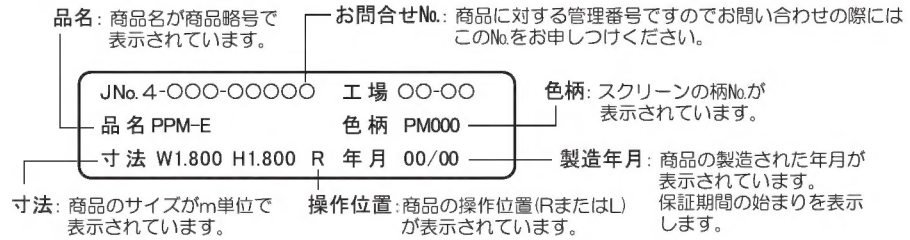

●ラミネートシール

2 交換対象製品と各部の名称

コード式

※商品幅により操作部の仕様が異なります。

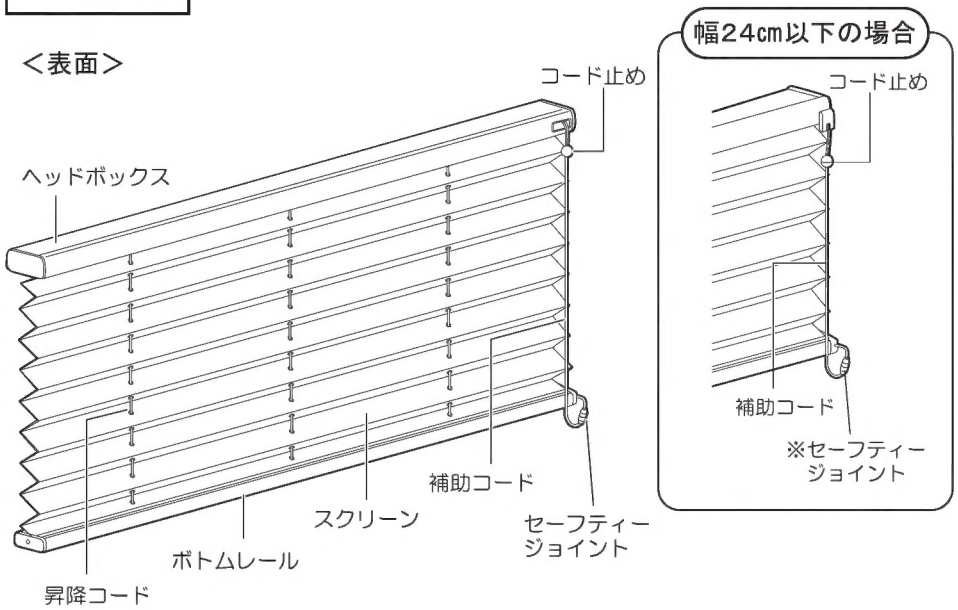

＜裏面＞

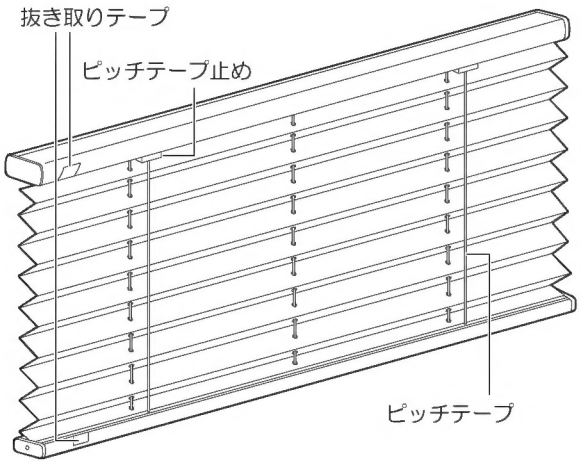

2 交換対象製品と各部の名称

ドラム式

＜表面＞

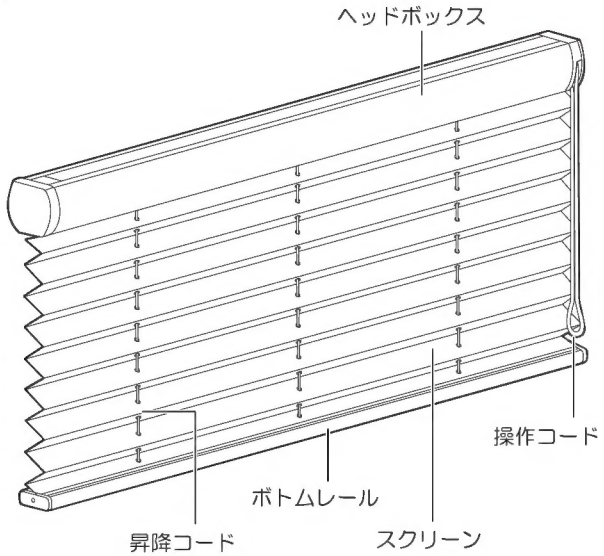

＜裏面＞

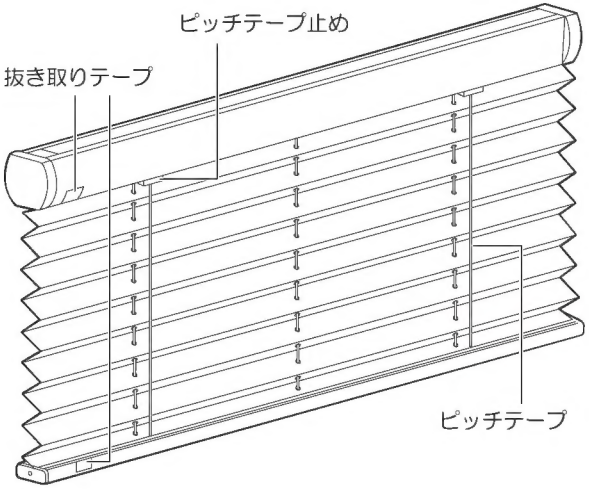

3 生地の取替え方法

①本体をブラケットから取外す前に・・・

★ブラケットから商品を取外す前に、スクリーンを30cmほど下げてください。ブラケットから取外してしまうと、ドラム式は昇降できない状態になります。

コード式　商品幅25cm以上

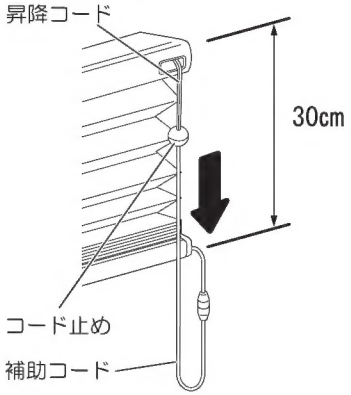

コード止め、または補助コードを軽く下へ引くとストッパーが解除され、スクリーンが下がります。

コード式　商品幅24cm以下

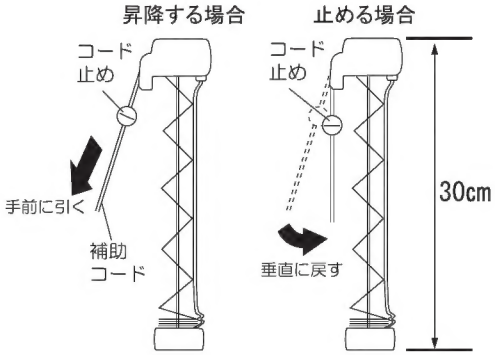

コード止め、または、補助コードを手前に引くとストッパーが解除されスクリーンが下がります。垂直に戻すと手を止めた位置で停止します。

ドラム式

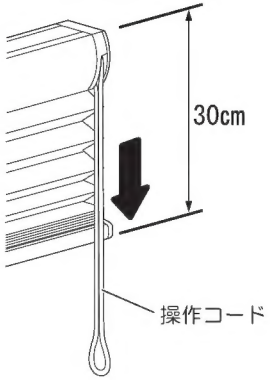

操作コードの奥側を引くとスクリーンが下がり、手を止めた位置で停止します。

⚠注意　操作時にコードを急激に引くことや左右に振ることは絶対におやめください。両手でゆっくりと昇降操作を行ってください。

②本体をブラケットから取外す

●本体を手でささえながらブラケット手前、または背面下部のプッシュボタンを押してください。

コード式

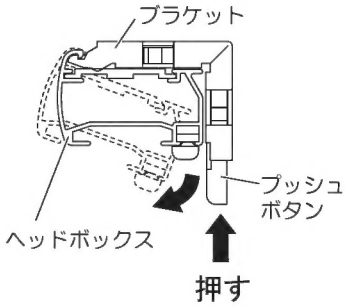

ドラム式

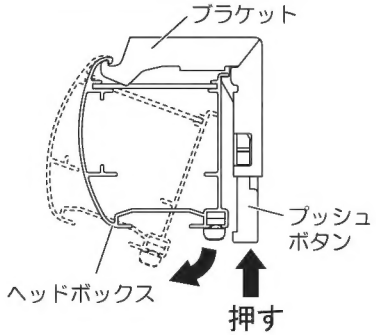

★手順③～⑨は、コード式・ドラム式の生地取替え方法は同じです。
ブラケットから取外した商品を裏返しに置いてから作業に取り掛かってください。

③ピッチテープを外す

●ピッチテープ止めを90°回転させて、ヘッドボックスから取外してください。

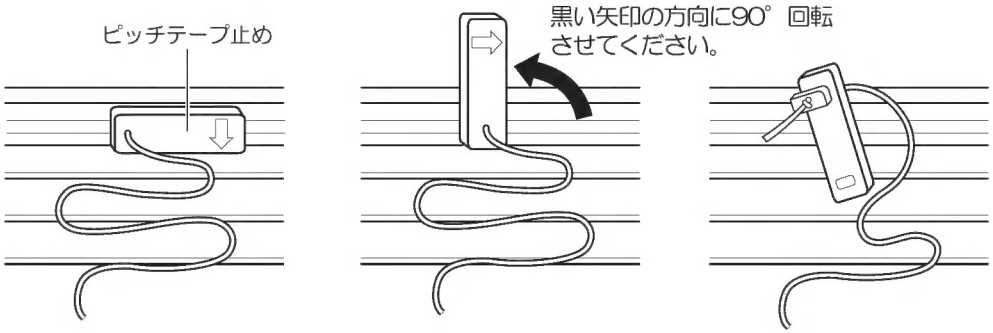

④スクリーンを外す

●抜き取りテープを引いて、スクリーンをヘッドボックスおよびボトムレールから取外してください。

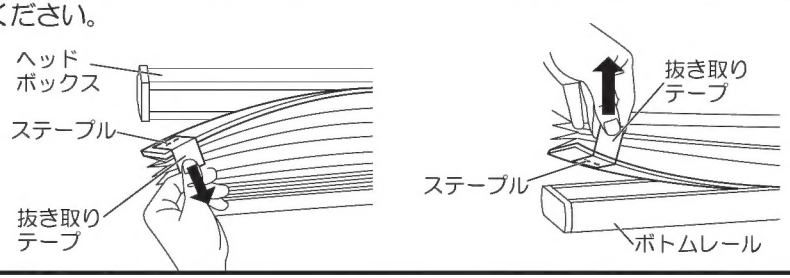

⚠注意スクリーンを外す時には、ステープルで手にケガをしないよう注意してください。

⑤昇降コードをボトムレールおよびスクリーンから外す

(1)昇降コードをVクリップから外し、コードホルダーから抜き取ってください。

(2)昇降コードをスクリーンからも取外してください。

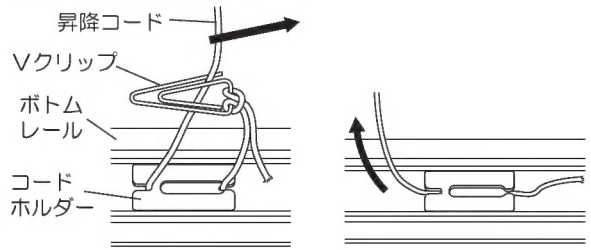

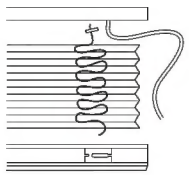

⑥新しいスクリーンに昇降コードを通す

(1)新しいスクリーンのステコードの結びを解いて裏返しに置き、ピッチテープ止め側のステコードのループに昇降コードを通します。

(2)昇降コードの端を手でおさえながら他方の手でステコードを引っ張り、昇降コードをスクリーンに通してください。

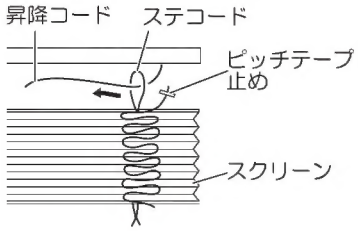

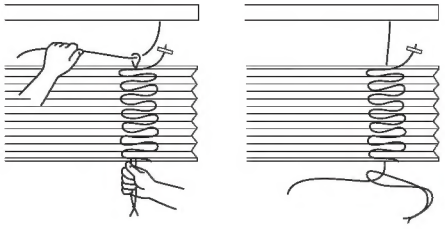

⑦昇降コードをボトムレールに付ける

(1)昇降コードをコードホルダーに通します。

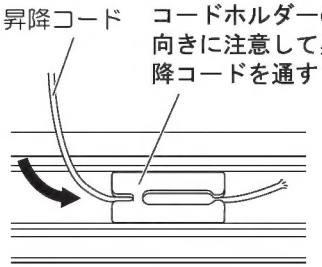

●コードホルダーの向きに注意して（上図を参照）昇降コードを通してください。この時、昇降コードの通す方向を間違えてしまうと故障の原因となります。

(2)昇降コードの先端にVクリップを付けます。

昇降コードを輪にして、Vクリップの先端にかけます。

昇降コードを引っ張り図のような状態にします。

コード先端の長さが機種により異なります。

コード式全てのコードとドラム式の両端のコード	ドラム式の両端以外のコード

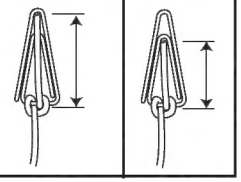

(3)Vクリップを固定します。

●昇降コードをVクリップの切れ目から通します。

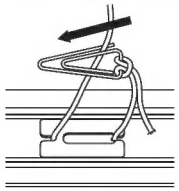

●昇降コードをVクリップ先端まで通し図のような状態にしてください。

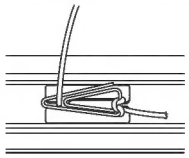

⑧スクリーンを付ける

(1)ボトムレールの中へピッチテープの端部と一緒にスクリーン止めプレートを入れてください。先に表側から斜めに差し込み、次に裏側の方向へ収めてください。

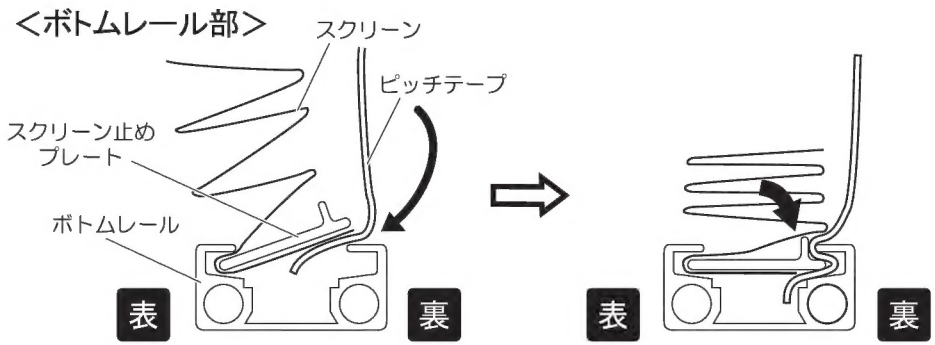

(2) ヘッドボックスへも同様にスクリーン止めプレートを入れてください。

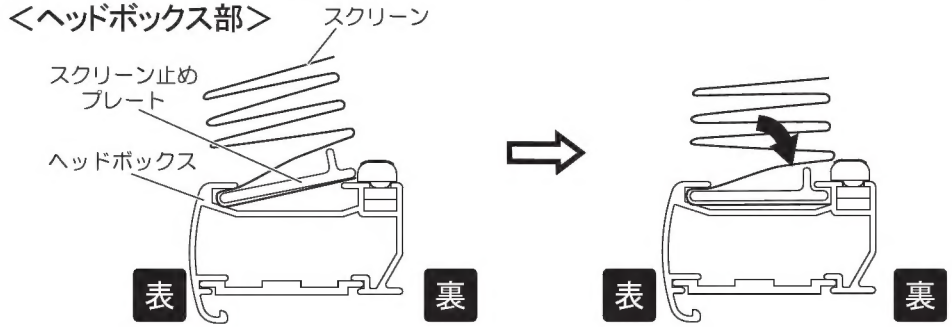

⑨ピッチテープを付ける

●ピッチテープ止めをヘッドボックスにセットし矢印の方向に90°回転し固定してください。セットする位置はスクリーンのコード穴と同じ位置です。
この時、逆の方向に回転させるとピッチテープ止めが破損しますのでご注意ください。

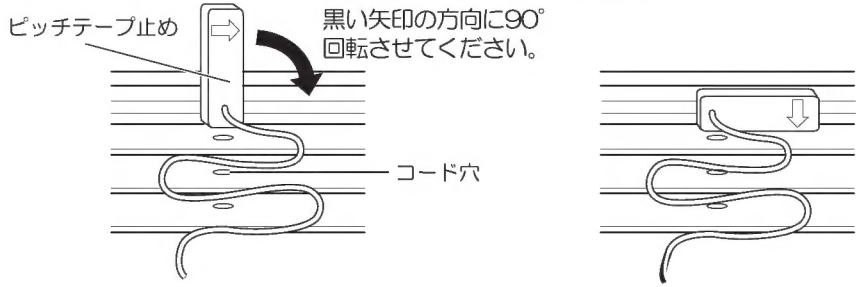

⑩付属のメンテナンスシールを貼り付ける

●商品本体のメンテナンスシールの横に、付属の取替え生地セット用のメンテナンスシールを貼り付けてください。その上からラミネートシールも貼り付けてください。

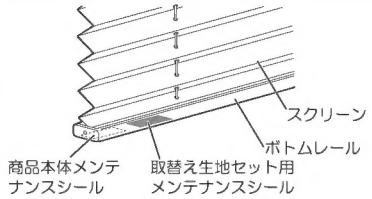

⑪本体をブラケットに取付ける

●ヘッドボックスをブラケット手前のツメに引っ掛けてから、奥へ押し上げるようにカチッと押し込んでください。

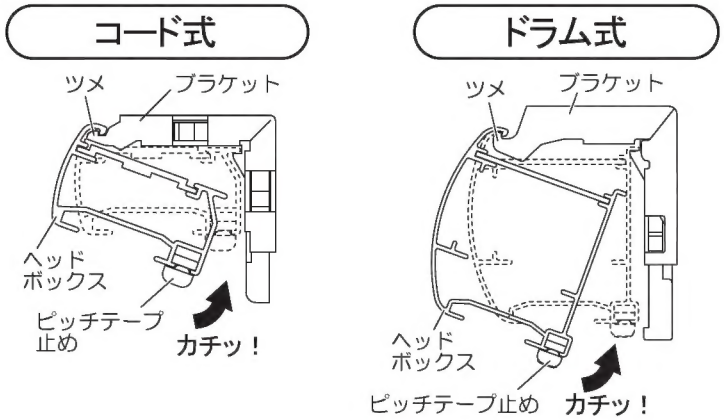

⚠注意　本体の取付け時は、本体がブラケットにしっかりと固定されているか必ず確認してください。取付けが不完全ですと製品が落下したり物を破損する恐れがあります。確認の際は本体を下方向に引いてください。本体を手前に引いたり、上向きに持ち上げたりしますと部品が破損することがありますのでおやめください。

注意　ピッチテープ止めの位置がずれないように取付けてください。位置がずれると操作に支障をきたす場合があります。ピッチテープ止めの標準位置は昇降コードと同位置です。

4 お手入れ方法

羽はたきやハンドモップ等で汚れを払ってください。スクリーンは特殊樹脂加工されており水拭きしますと変色する場合がありますので避けてください。また、折ったり曲げたりすると、シワや折グセが残り元に戻らない場合がありますので十分注意してください。
こまめに羽はたきやハンドモップ等でほこり等を払うことをお勧めします。

★ご不明な点がございましたら、お買い上げいただいた販売店または最寄りの弊社営業所までご連絡ください。